www.puighitechparts.com
www.puigusa.com

info@puighitechparts.com
info@puigusa.com

Puig Hi-Tech Parts

CFMOTO 675NK '26-

Engine spoiler

REF. 23062

1 Person

30 Min

EASY

FIX
N° 8
N° 12

ALLEN
N° 3
N° 5

ID.	PIEZA / PART	DESCRIPCIÓN	DESCRIPTION	QTY	REF.
1		Quilla lateral izquierdo	Left side engine spoiler	1	23062C/N/JM3
2	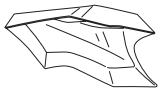	Quilla lateral derecho	Right side engine spoiler	1	23062C/N/JM3
3		Quilla central	central engine spoiler	1	SOPOR5P9-C23062
4	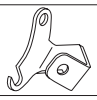	Soporte izquierdo superior	Upper Left support	1	SOPOR5P9SL23062
5	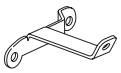	Soporte izquierdo inferior	Lower Left support	1	SOPOR5P9IL23062
6		Soporte derecho superior	Upper Right support	1	SOPOR5P9SR23062
7		Soporte derecho inferior	Lower Right support	1	SOPOR5P9IR23062
8		Tuerca grafilada M5	M5 lock nut	4	TUERC-D6923-255
9		Silentblock ϕ9 xϕ6 x8mm	ϕ9 xϕ6 x8mm Silentblock	8	AROPASACABLES-1
10		Casquillo con valona ϕ12xϕ6,8x7,3	ϕ12xϕ6,8x7,3 Bush with flange	8	CASQUI-1A---750
11		Tornillo Allen M5x16 ϕ11 ISO 7380	M5x16 ϕ11 ISO 7380 Allen screw	8	TORNI-I7380-493
12		Tapón tornillo M5 ISO 7380	M5 ISO 7380 screw cap	4	TAPON--------85

* Algunos componentes se suministran montados.
Some components are supplied assembled.

www.puighitechparts.com
www.puigusa.com

info@puighitechparts.com
info@puigusa.com

CFMOTO 675NK '26-

Engine spoiler

REF. 23062

1

DESMONTAJE
DISASSEMBLY

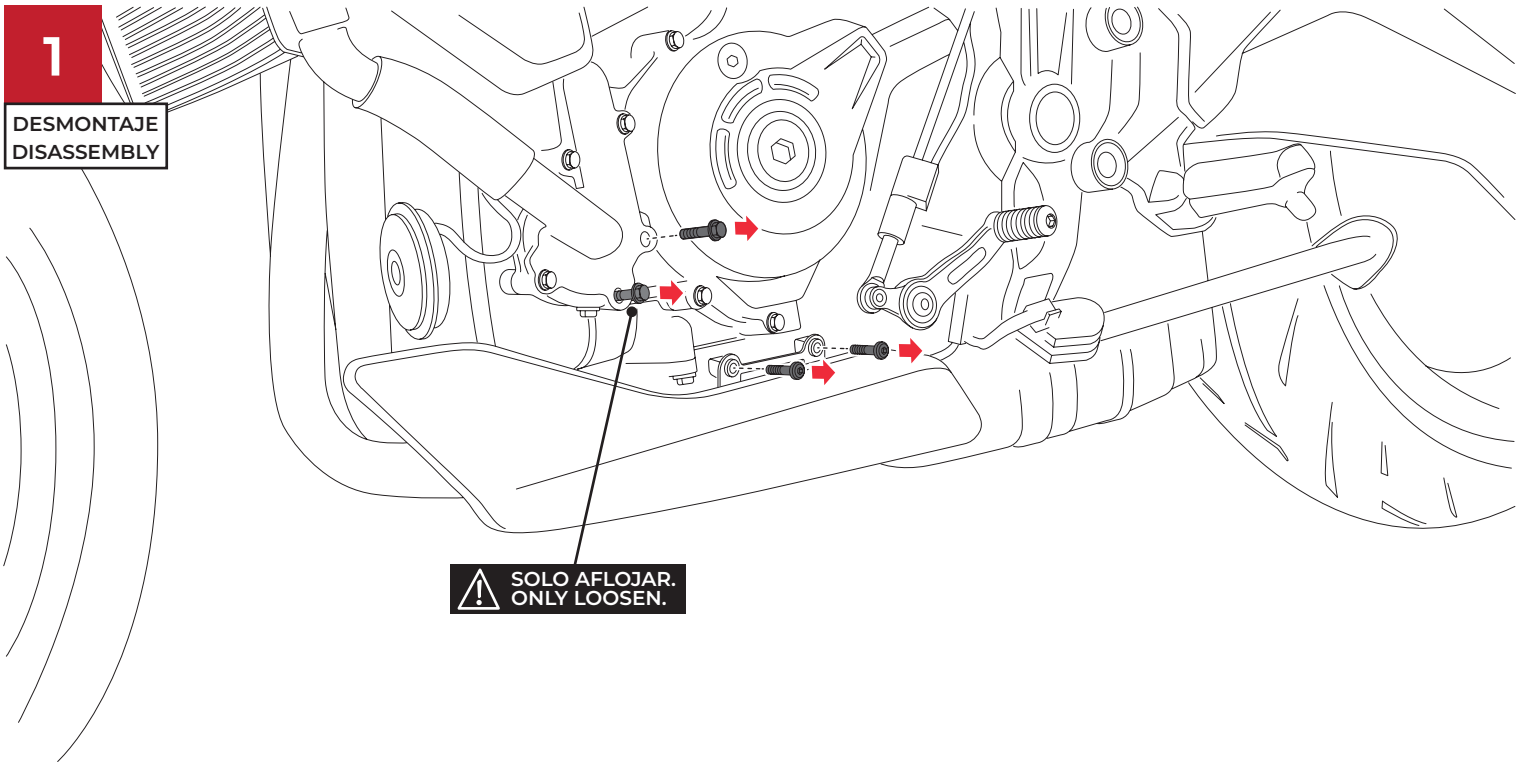

2

MONTAJE
ASSEMBLY

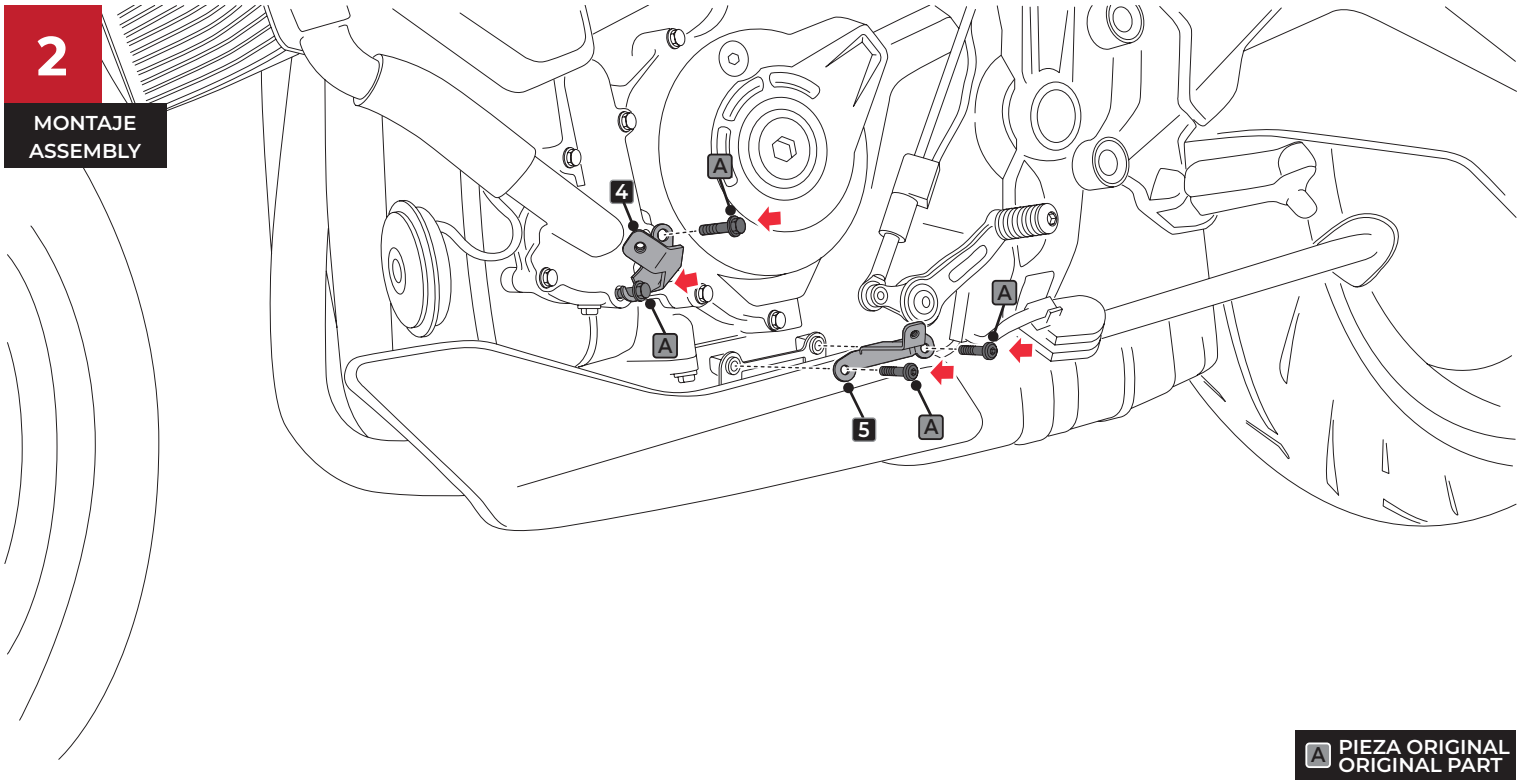

A PIEZA ORIGINAL
ORIGINAL PART

CFMOTO 675NK '26-

Engine spoiler

REF. 23062

3

DESMONTAJE
DISASSEMBLY

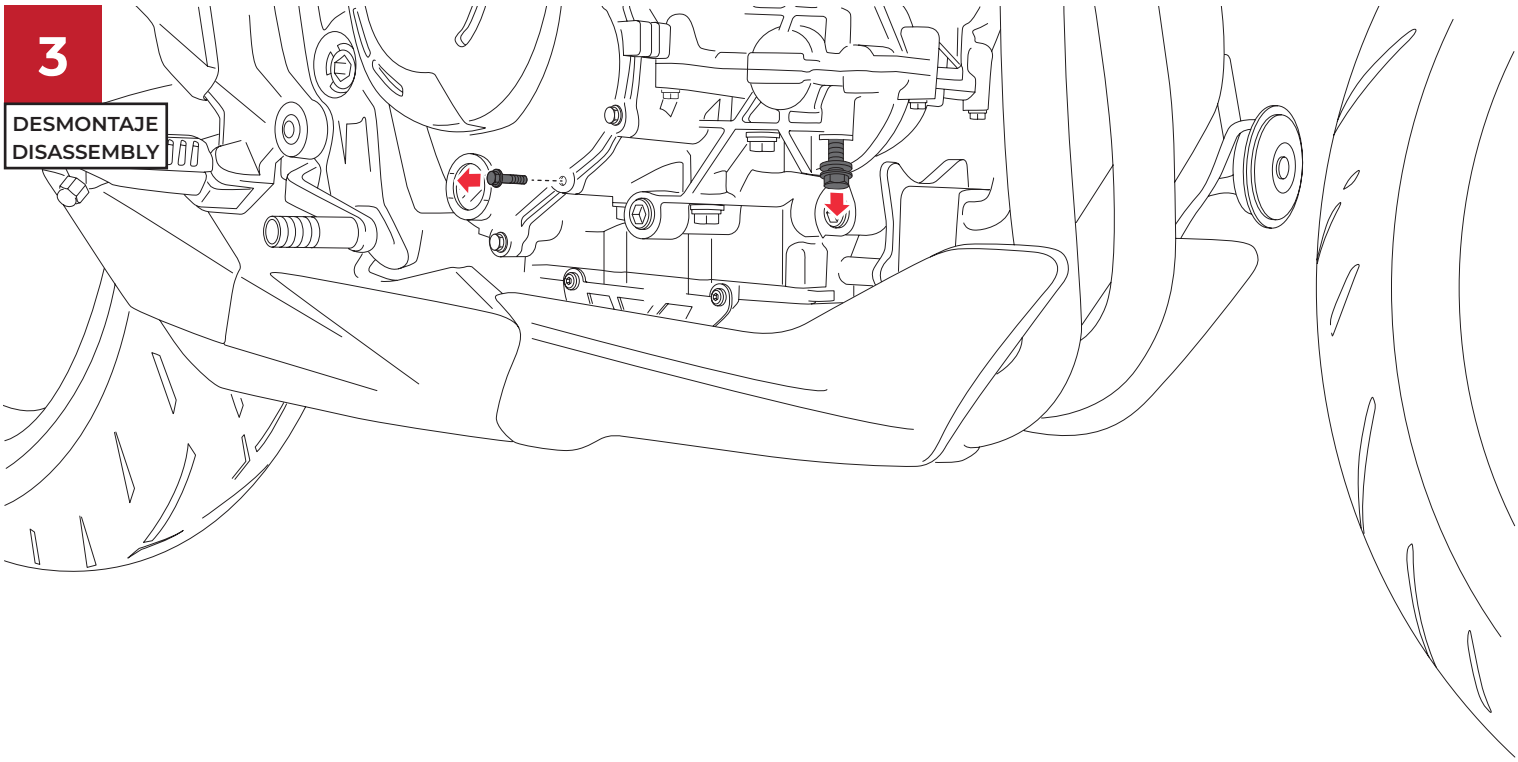

4

MONTAJE
ASSEMBLY

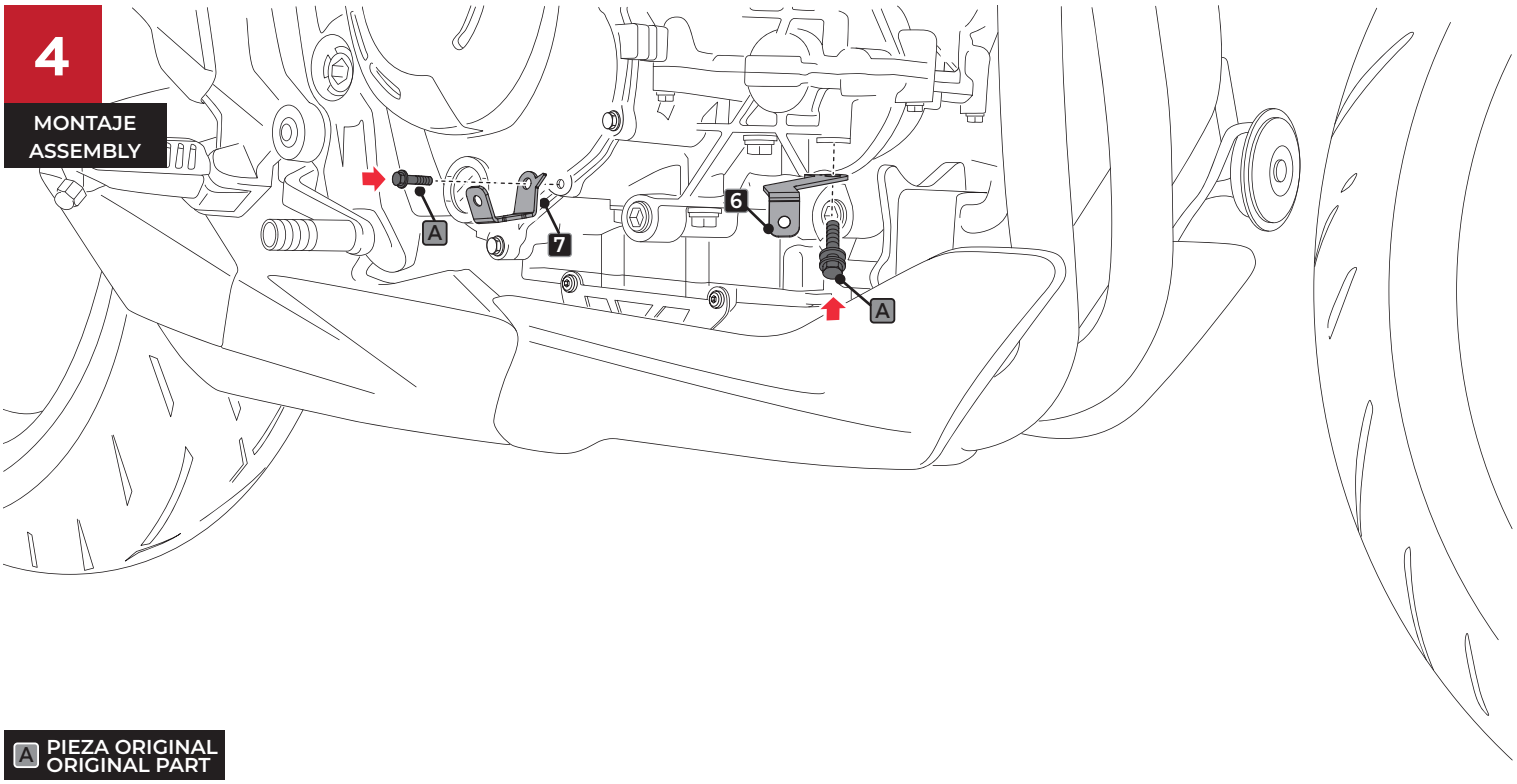

A PIEZA ORIGINAL
ORIGINAL PART

CFMOTO 675NK '26-

Engine spoiler

REF. 23062

5 EXPLOTING

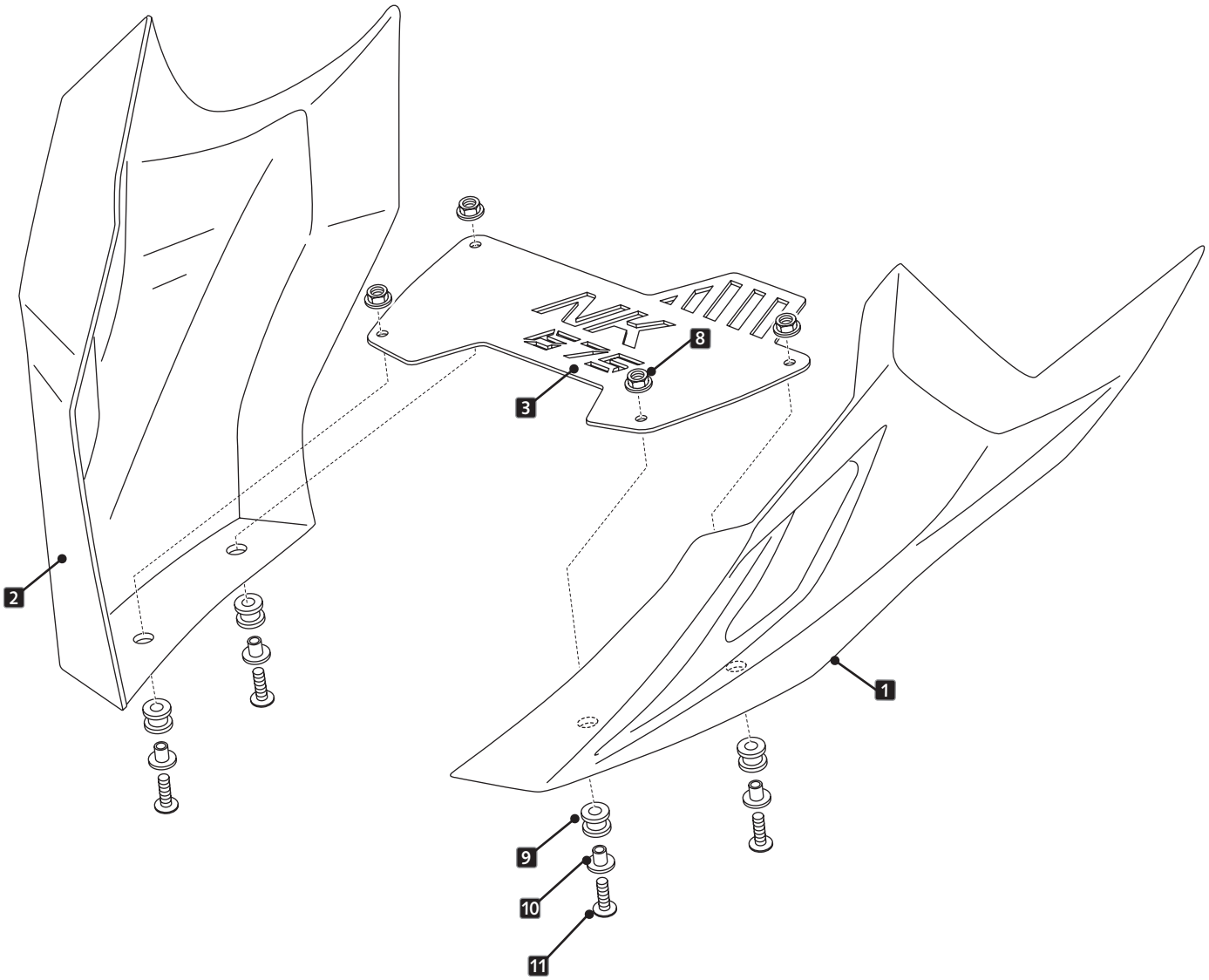

CFMOTO 675NK '26-

Engine spoiler

REF. 23062

6

MONTAJE
ASSEMBLY

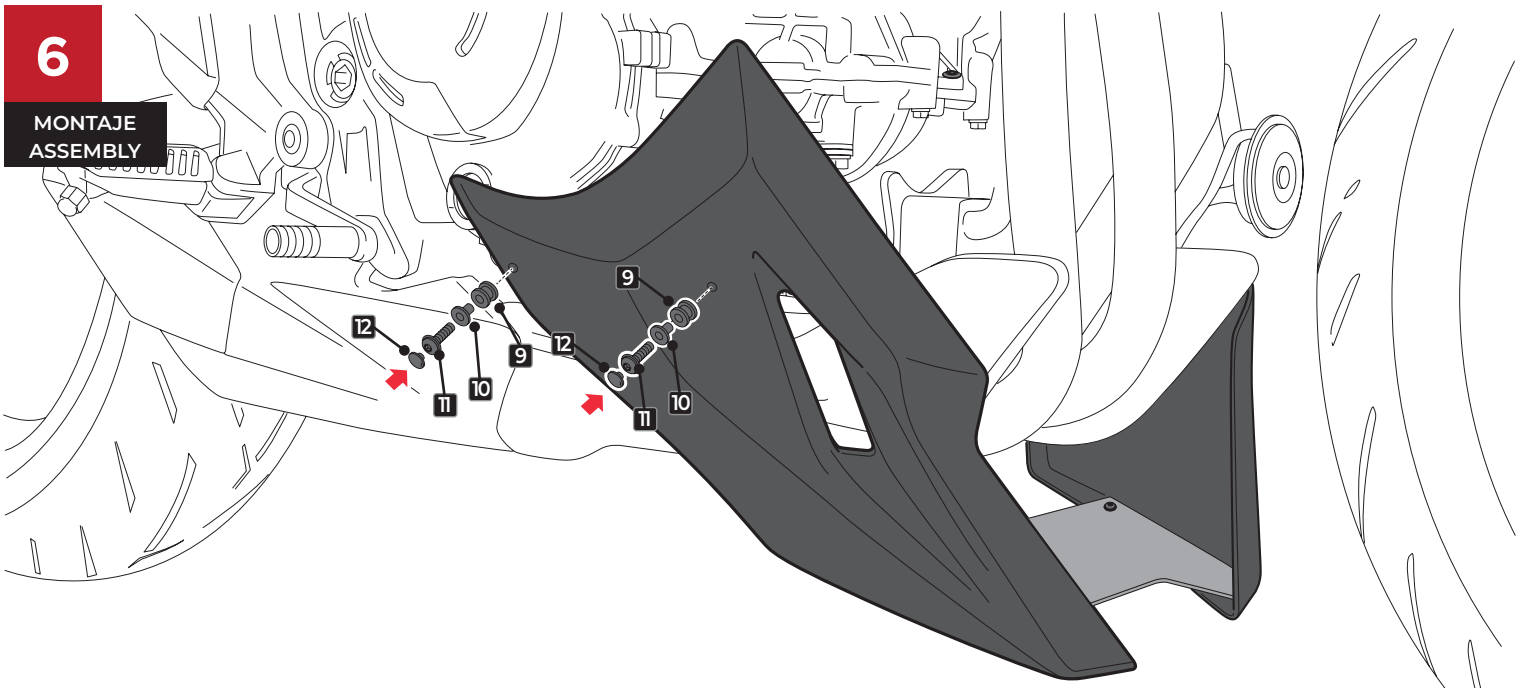

7
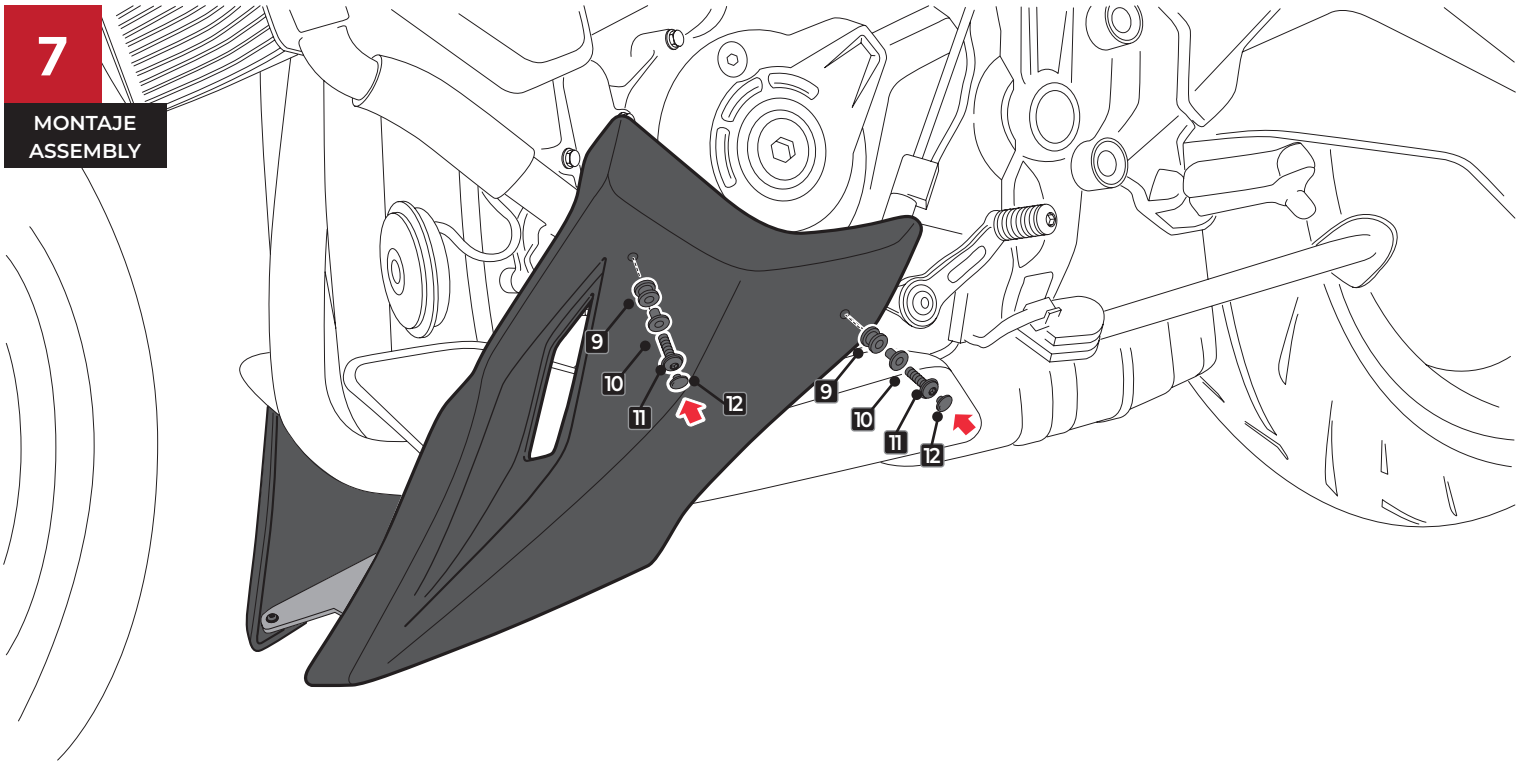
MONTAJE
ASSEMBLY